B3=B10=B30
1xC40

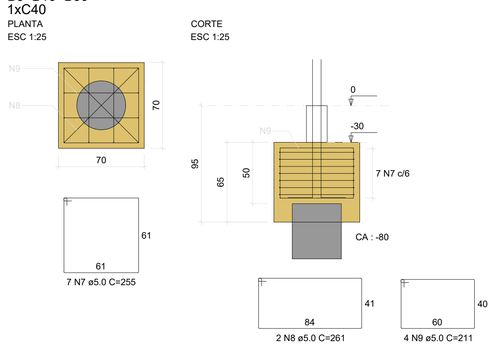

P3=P10

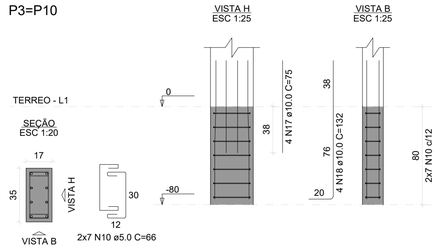

P30

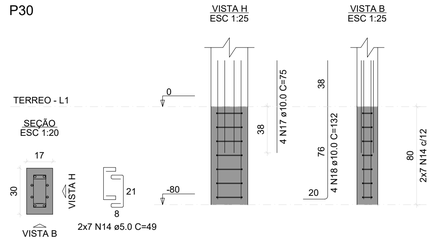

B4
2xC40

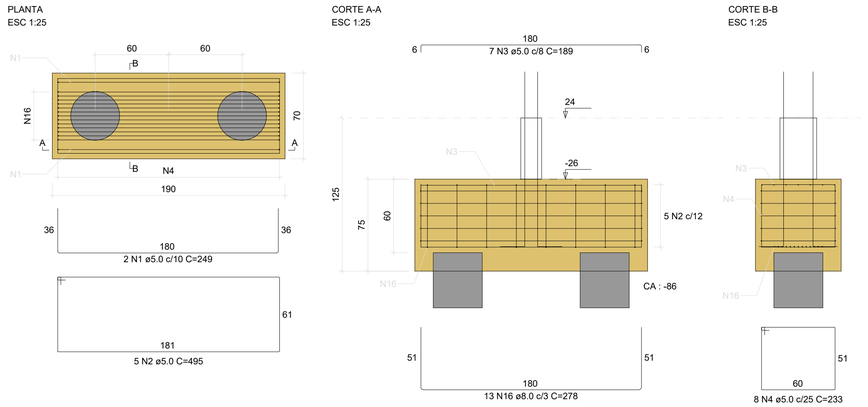

P4

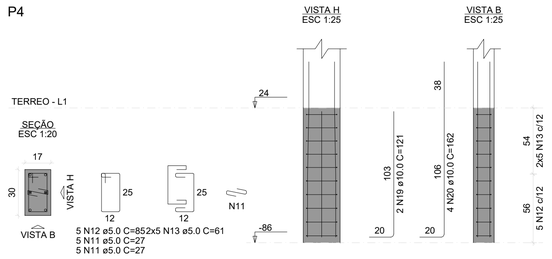

B5=B22=B26
1xC40

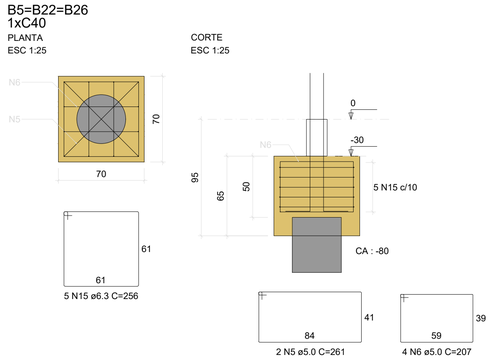

P22=P26

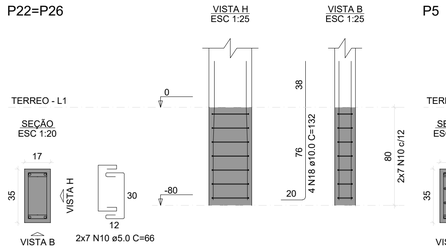

P5

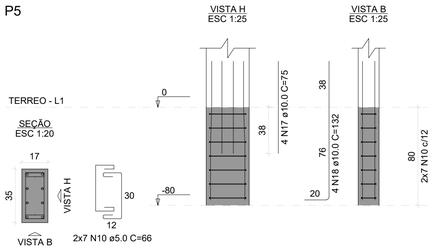

B6=B21
2xC40

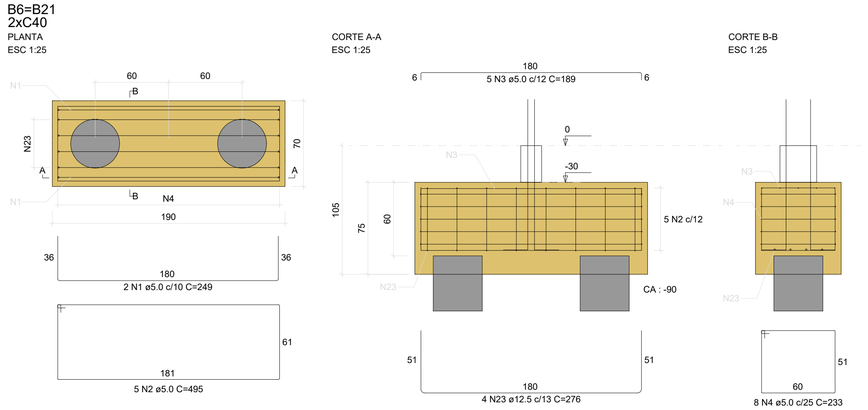

P21

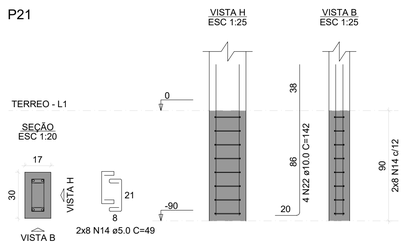

P6

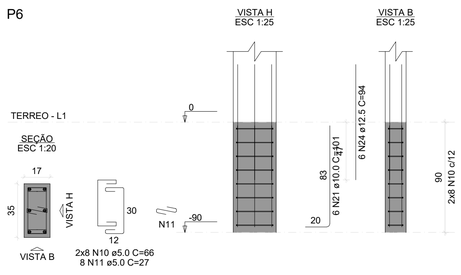

RELAÇÃO DO AÇO

B4	2xB21	3xB26
3xB30	2xP3	P4
P5	P6	P21
2xP22	P30	

AÇO	N	DIAM (mm)	QUANT	C.UNIT (cm)	C.TOTAL (cm)
CA60	1	5.0	6	249	1494
	2	5.0	15	495	7425
	3	5.0	17	189	3213
	4	5.0	24	233	5592
	5	5.0	6	261	1566
	6	5.0	12	207	2484
	7	5.0	21	255	5355
	8	5.0	6	261	1566
	9	5.0	12	211	2532
	10	5.0	86	66	5676
	11	5.0	18	27	486
	12	5.0	5	85	425
	13	5.0	10	61	610
	14	5.0	30	49	1470
CA50	15	6.3	15	256	3840
	16	8.0	13	278	3614
	17	10.0	16	75	1200
	18	10.0	24	132	3168
	19	10.0	2	121	242
	20	10.0	4	162	648
	21	10.0	6	101	606
	22	10.0	4	142	568
	23	12.5	8	276	2208
	24	12.5	6	94	564

RESUMO DO AÇO

AÇO	DIAM (mm)	C.TOTAL (m)	PESO + 10% (kg)
CA50	6.3	38.4	10.3
	8.0	36.1	15.7
	10.0	64.3	43.6
	12.5	27.7	29.4
CA60	5.0	398.9	67.6

PESO TOTAL (kg)	
CA50	99
CA60	67.6

Volume de concreto (C-25) = 4.84 m³
Área de forma = 25.53 m²

EMPRESA JÚNIOR DE ENGENHARIA CIVIL
CENTRO POLITÉCNICO - UFPR
CURITIBA (PR)
contato@alcancejr.com.br
www.alcancejr.com.br

OBRA PROJETO ESTRUTURAL	PRANCHA 12/15
ENDEREÇO DA OBRA CENTRO CULTURAL - PQ SINO DA PAZ - FREI ROGÉRIO - SC	
PROPRIETÁRIO ECOTECNICA TECNOLOGIA E CONSULTORIA LTDA	
CONTEÚDO DETALHAMENTO DOS BLOCOS DA FUNDAÇÃO	ESCALA INDICADA
PROJETISTA(S) ALEXANDRE SEGALIN	PROJETO 11.2022
RESPONSÁVEL TÉCNICO ENG. CIVIL HAMILTON KUREK JUNIOR CREA- 177746/D	DATA 11/2022