B12
1xC40

PLANTA
ESC 1:25

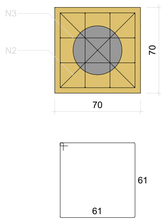

CORTE
ESC 1:25

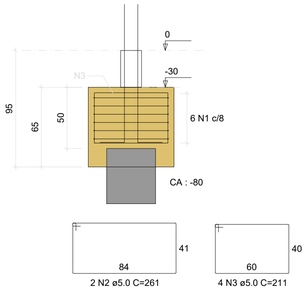

P12

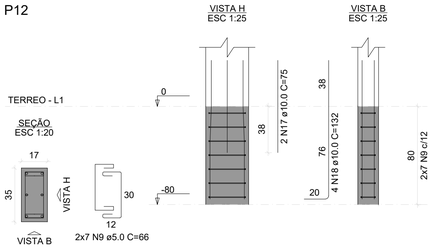

B16
1xC40

PLANTA
ESC 1:25

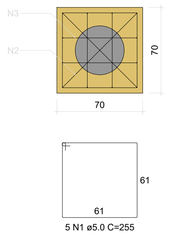

CORTE
ESC 1:25

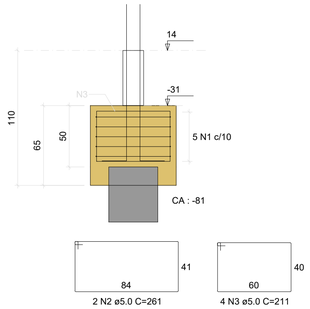

P16

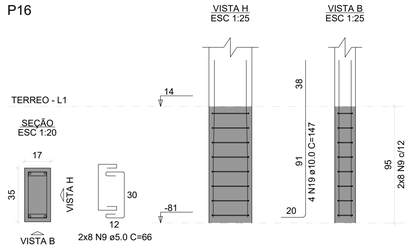

B17
2xC40

PLANTA
ESC 1:25

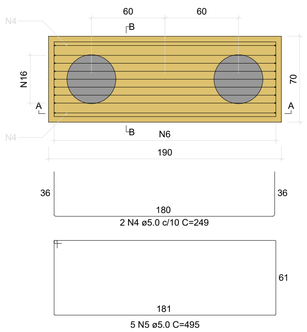

CORTE A-A
ESC 1:25

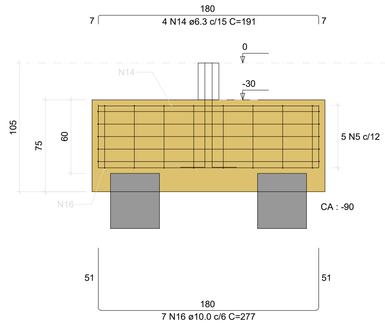

CORTE B-B
ESC 1:25

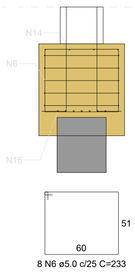

P17

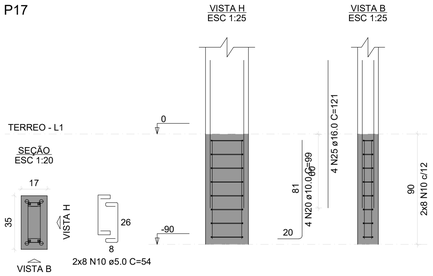

B20
2xC40

PLANTA
ESC 1:25

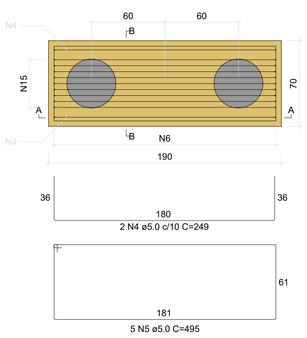

CORTE A-A
ESC 1:25

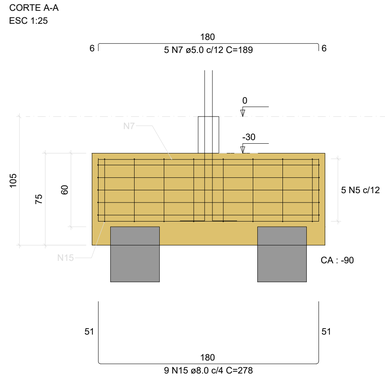

CORTE B-B
ESC 1:25

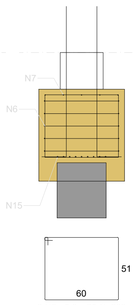

P20

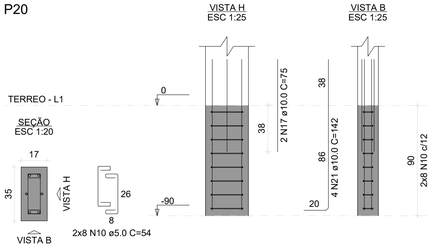

B24
2xC40

PLANTA
ESC 1:25

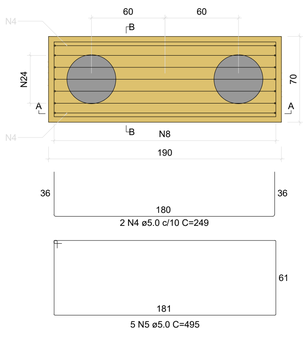

CORTE A-A
ESC 1:25

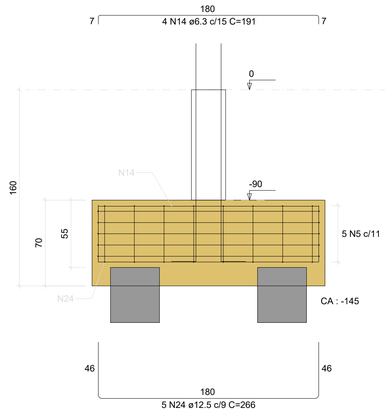

CORTE B-B
ESC 1:25

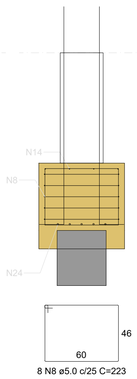

P24

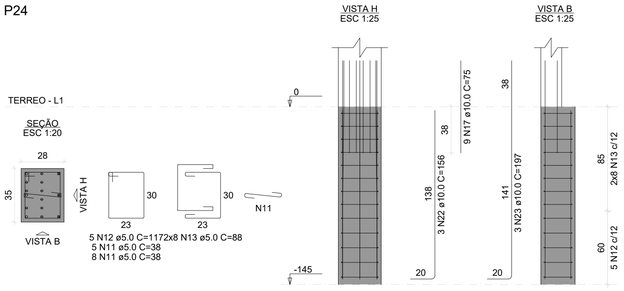

RELAÇÃO DO AÇO

B12 B16 B17
B20 B24 P12
P16 P17 P20
P24

AÇO	N	DIAM (mm)	QUANT	C.UNIT (cm)	C.TOTAL (cm)
CA60	1	5.0	11	255	2805
	2	5.0	4	261	1044
	3	5.0	8	211	1688
	4	5.0	6	249	1494
	5	5.0	15	495	7425
	6	5.0	16	233	3728
	7	5.0	5	189	945
	8	5.0	8	223	1784
	9	5.0	30	66	1980
	10	5.0	32	54	1728
	11	5.0	13	38	494
	12	5.0	5	117	585
	13	5.0	16	88	1408
CA50	14	6.3	8	191	1528
	15	8.0	9	278	2502
	16	10.0	7	277	1939
	17	10.0	13	75	975
	18	10.0	4	132	528
	19	10.0	4	147	588
	20	10.0	4	99	396
	21	10.0	4	142	568
	22	10.0	3	156	468
	23	10.0	3	197	591
	24	12.5	5	266	1330
	25	16.0	4	121	484

RESUMO DO AÇO

AÇO	DIAM (mm)	C.TOTAL (m)	PESO + 10% (kg)
CA50	6.3	15.3	4.1
	8.0	25	10.9
	10.0	60.5	41.1
	12.5	13.3	14.1
	16.0	4.8	8.4
CA60	5.0	271.1	46
PESO TOTAL (kg)			
CA50	78.5		
CA60	46		

Volume de concreto (C-25) = 3.58 m³
Área de forma = 17.62 m²

EMPRESA JÚNIOR DE ENGENHARIA CIVIL
CENTRO POLITÉCNICO - UFPR
CURITIBA (PR)
contato@alcancejr.com.br
www.alcancejr.com.br

OBRA PROJETO ESTRUTURAL	PRANCHA 13/15
ENDEREÇO DA OBRA CENTRO CULTURAL - PQ SINO DA PAZ - FREI ROGÉRIO - SC	
PROPRIETÁRIO ECOTECNICA TECNOLOGIA E CONSULTORIA LTDA	
CONTEÚDO DETALHAMENTO DOS BLOCOS DA FUNDAÇÃO	ESCALA INDICADA
PROJETISTA(S) ALEXANDRE SEGALIN	PROJETO 11.2022
RESPONSÁVEL TÉCNICO ENG. CIVIL HAMILTON KUREK JUNIOR CREA- 177746/D	DATA 11/2022